## PŘÍČNÝ ŘEZ 1:25

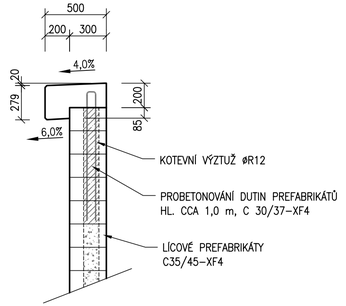


## PŮDORYS 1:50

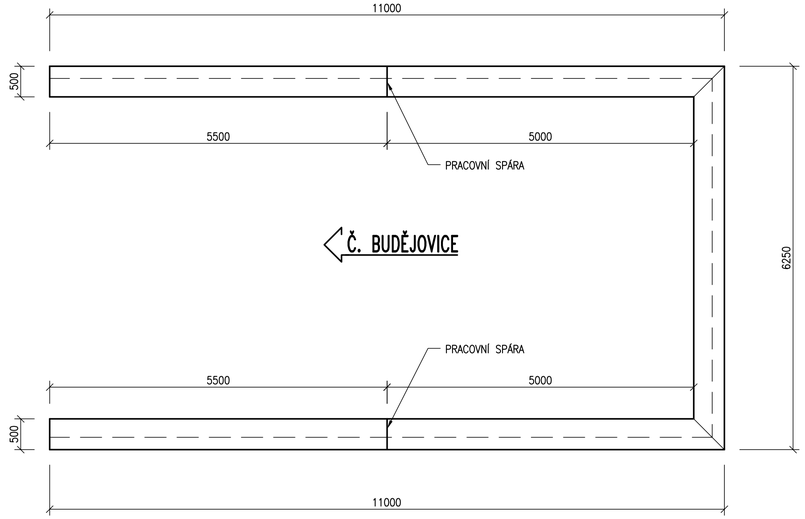


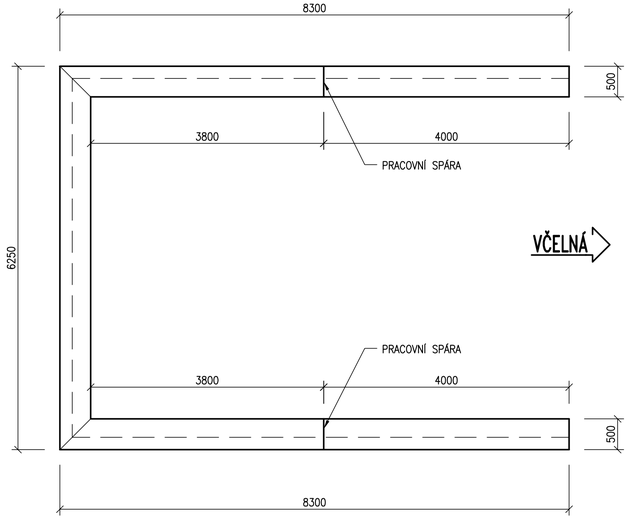


## KATEGORIE POVRCHOVÉ ÚPRAVY:

DLE TKP, KAP. 18

### neviditelné povrchy: C1a

VODOVZDORNÁ PŘEKLIŽKA NEBO OCELOVÉ BEDNĚNÍ

### viditelné povrchy: C2d

CELOPLOŠNÉ VÍCEVRSTVÉ DESKY SE STRUKTUROU DŘEVA
ZPEVNĚNÉ POVRCHOVĚ PEČETÍCÍ PRYSKYŘIČNOU VRSTVOU.

## MATERIÁLY:

(TKP, KAP. 18)

| | |
|---|---|
| ŘÍMSY | C30/37–XF4, XD3 |
| PROBETONOVÁNÍ DUTIN | C30/37–XF4 |

D.1
SO 206

Souřadnicový systém S–JTSK, Výškový systém Bpv

Objednatel:
Jihočeský kraj
JIHOČESKÝ KRAJ
U ZIMNÍHO STADIONU 1952/2
370 76 ČESKÉ BUDĚJOVICE


Ateliér České Budějovice – Čechova 50, 370 01 České Budějovice – tel. 386 303 211, e–mail: mailbox@cb.pragoprojekt.cz, ID datové schránky: 4kifr54

Navrhl/vypracoval: Ing. Libor DUŠEK podpis:
Zodpovědný projektant: Ing. Libor DUŠEK podpis:
Ředitel ateliéru České Budějovice: Pavel KAČÍREK
Technická kontrola: Ing. Daniel KADLEC podpis:
Hlavní inženýr projektu: Eva DOSTÁLOVÁ podpis:
Zhotovitel: PRAGOPROJEKT
PRAGOPROJEKT, a.s., K Rytířce 1668/16, 147 54 Praha 4


| | | | |
|---|---|---|---|
| Kraj: JIHOČESKÝ | | Čís. zakázky: | 17–307–2 |
| Obec: Č. BUDĚJOVICE, PLANÁ, BORŠOV NAD VLTAVOU, VČELNÁ, ROUDNÉ | | Čís. akce: | 17–307 |
| Objednatel: JIHOČESKÝ KRAJ, U Zimního stadionu 1952/2, 370 76 Č. Budějovice | | Datum: | 02/2020 |
| Akce: JIŽNÍ TANGENTA ČESKÉ BUDĚJOVICE (km 0,000 - km 2,706), okr. ČB | | Formát: | 4 x A4 |
| | | Měřítko: | 1:25,50 |
| Objekt: SO 206 – Lávka pro cyklisty a pěší č. 2 | | Stupeň: PDPS | Souprava: |
| Příloha: TVAR ŘÍMS | | Čís. přílohy: 206.12 | |